平成２２年
第３２回夏季親善少年軟式野球大会組合せ表

一部組合せ

会場　　7月18日　　7月11日

アイ：アイシングラウンド
かり：かりがね小学校
原　：原崎公園

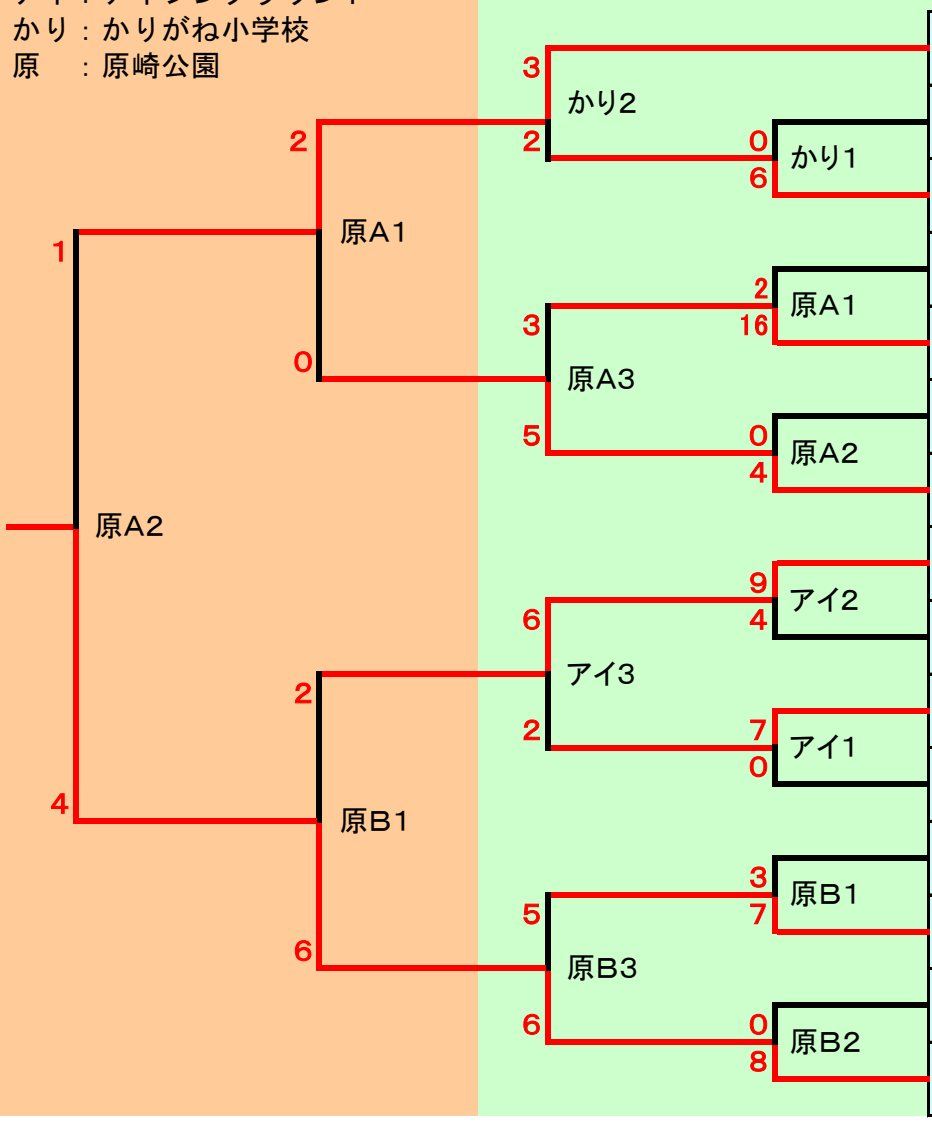

1	刈谷ブルドッグ
2	隼スカイボーイズ
3	双葉ドラゴンズ
4	刈谷JBS
5	刈谷レッツ
6	日高ライオンズ
7	小山少年野球クラブ
8	住吉ベースボール
9	少年野球スハラ
10	刈谷ポパイズ
11	亀城ベースボール
12	富士松東少年野球
13	今川ビクトリー
14	小垣江ファイターズ
15	さくら少年野球団

二部組合せ

会場
小高原小学校

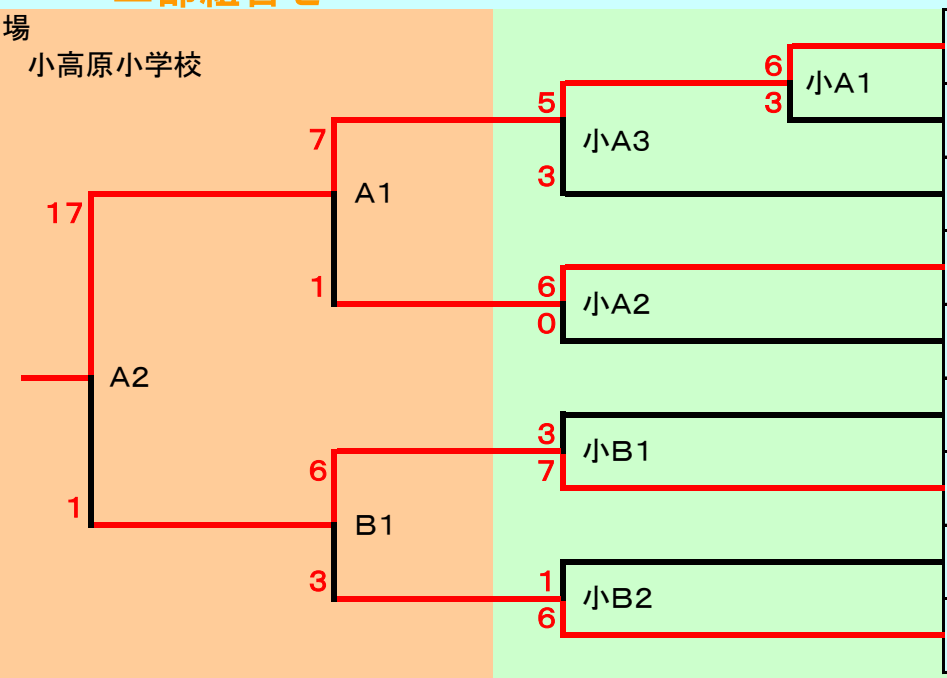

1	刈谷ブルドッグ
2	隼スカイボーイズ
3	双葉ドラゴンズ
4	小山少年野球クラブ
5	小垣江ファイターズ
6	住吉ベースボール
7	刈谷レッツ
8	刈谷ポパイズ
9	さくら少年野球団

7月18日　　7月11日