平成３０年
第３７回愛知県学童新人選手権大会組合せ表

会場　　亀城公園グラウンド

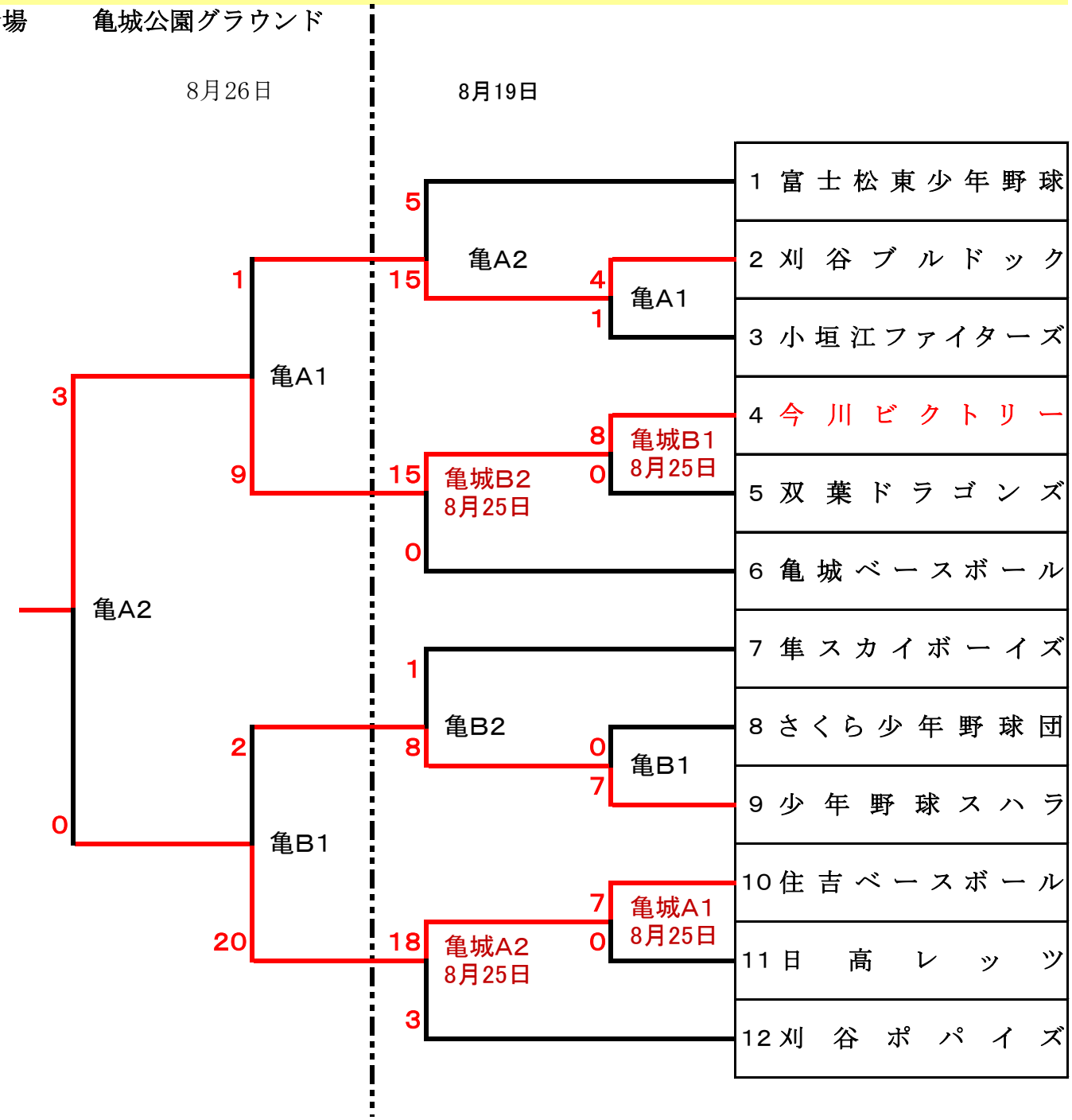

、