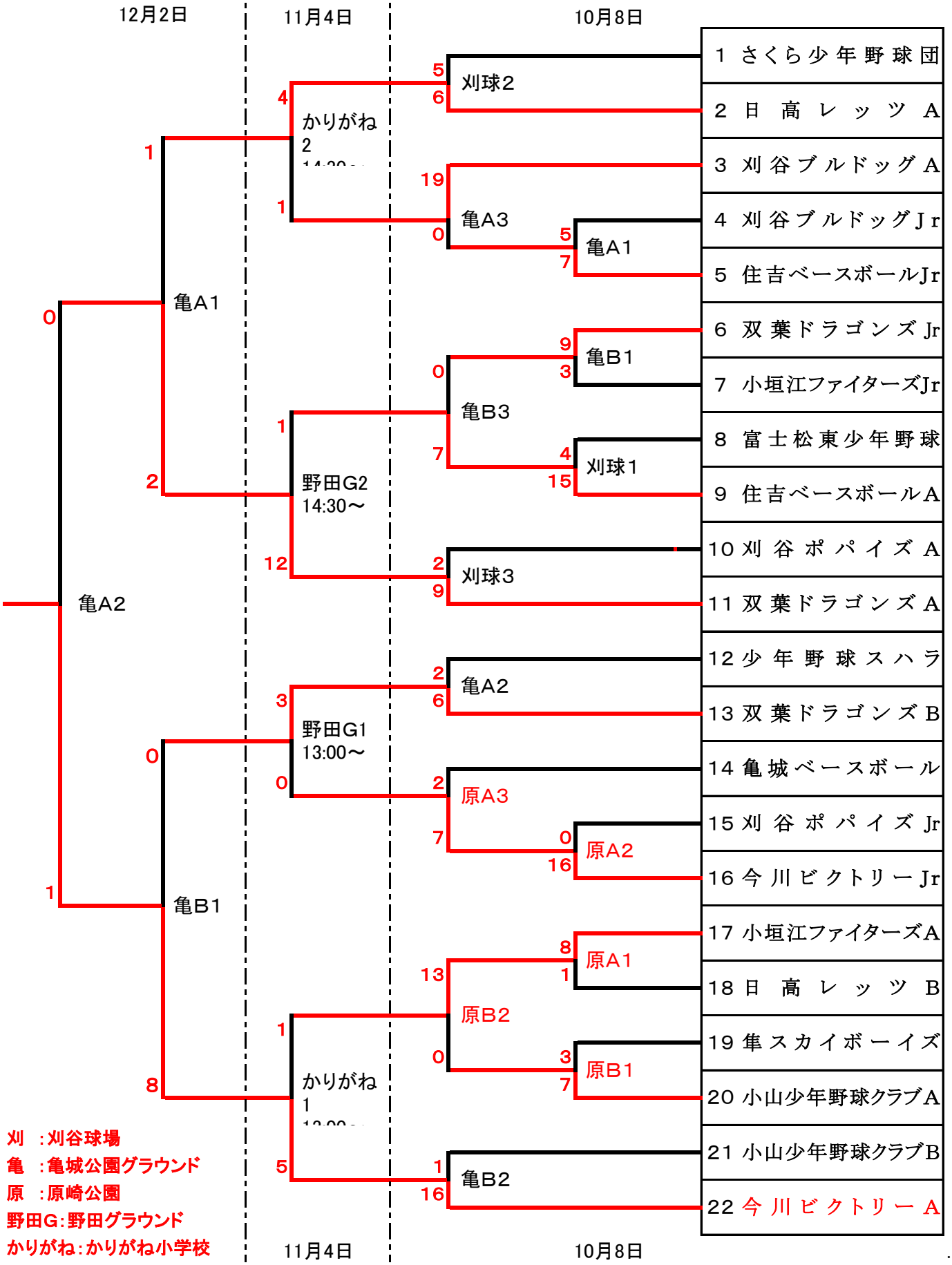平成２９年
第３８回刈谷衣浦ライオンズクラブ少年軟式野球大会