第２１回稲葉杯争奪少年軟式野球大会（Ｈ２４）

４日目　３日目　２日目・１日目

刈球：刈谷球場
亀城：亀城公園Ｇ
双葉：双葉Ｇ
小垣：小垣江Ｇ
原崎：原崎公園

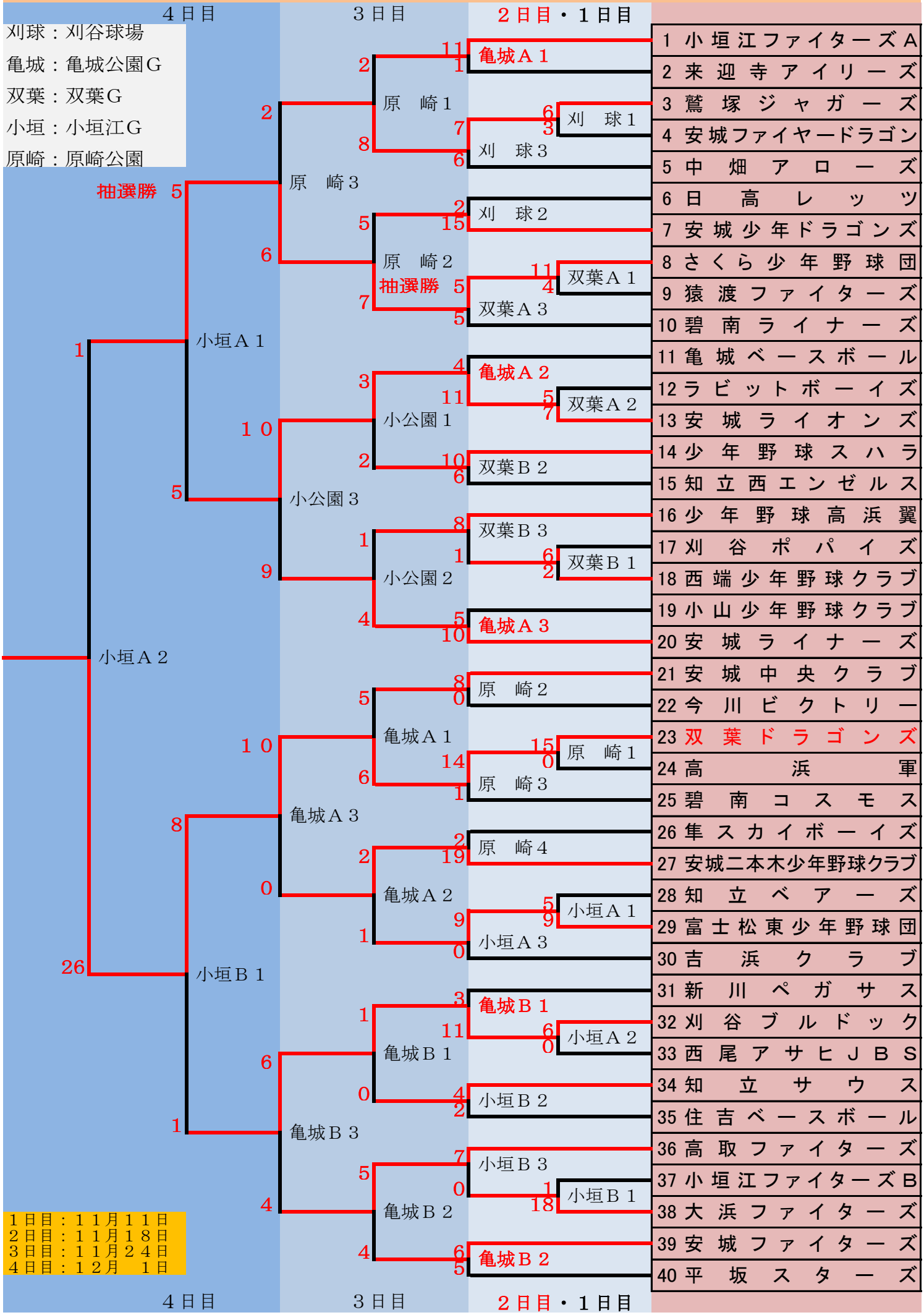

1	小垣江ファイターズＡ
2	来迎寺アイリーズ
3	鷲塚ジャガーズ
4	安城ファイヤードラゴン
5	中畑アローズ
6	日高レッツ
7	安城少年ドラゴンズ
8	さくら少年野球団
9	猿渡ファイターズ
10	碧南ライナーズ
11	亀城ベースボール
12	ラビットボーイズ
13	安城ライオンズ
14	少年野球スハラ
15	知立西エンゼルス
16	少年野球高浜翼
17	刈谷ポパイズ
18	西端少年野球クラブ
19	小山少年野球クラブ
20	安城ライナーズ
21	安城中央クラブ
22	今川ビクトリー
23	双葉ドラゴンズ
24	高浜軍
25	碧南コスモス
26	隼スカイボーイズ
27	安城二本木少年野球クラブ
28	知立ベアーズ
29	富士松東少年野球団
30	吉浜クラブ
31	新川ペガサス
32	刈谷ブルドック
33	西尾アサヒＪＢＳ
34	知立サウス
35	住吉ベースボール
36	高取ファイターズ
37	小垣江ファイターズＢ
38	大浜ファイターズ
39	安城ファイターズ
40	平坂スターズ

４日目　３日目　２日目・１日目