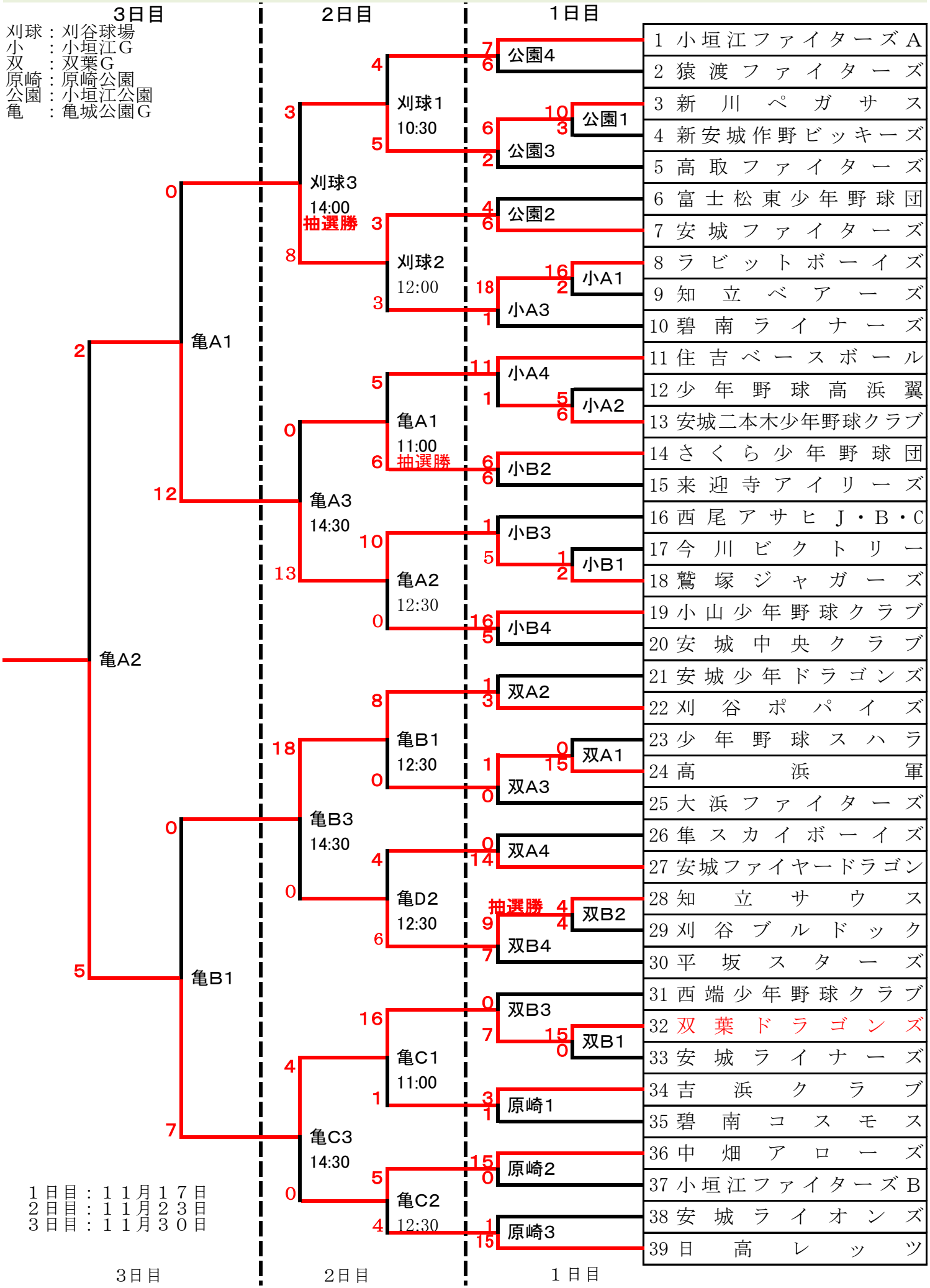第２２回稲葉杯争奪少年軟式野球大会（Ｈ２５）