令和２年
第１７回赤星憲広旗軟式少年野球大会
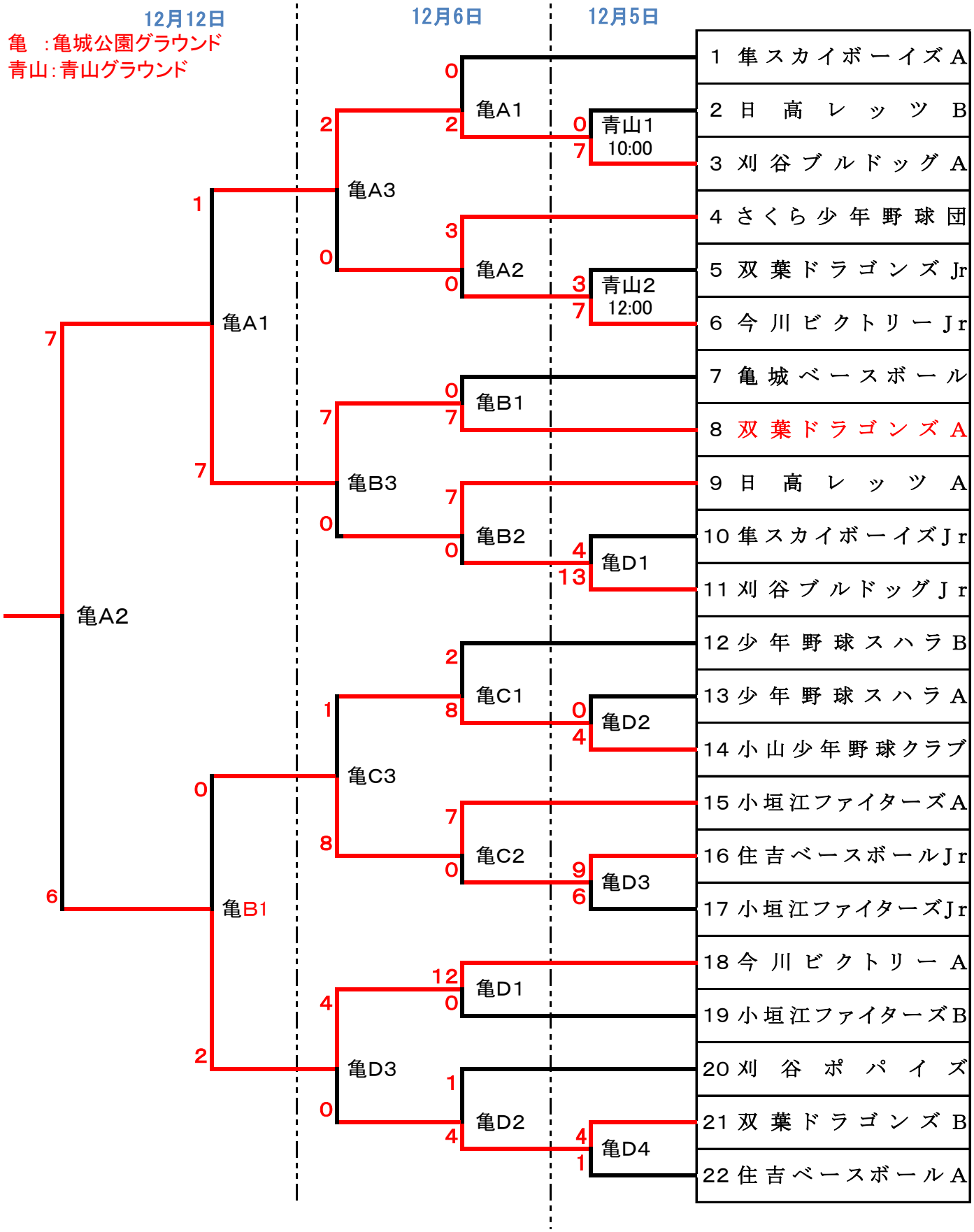
亀　:亀城公園グラウンド
青山:青山グラウンド