令和６年　双葉ドラゴンズスポーツ少年団
結成５０周年記念大会組合せ表
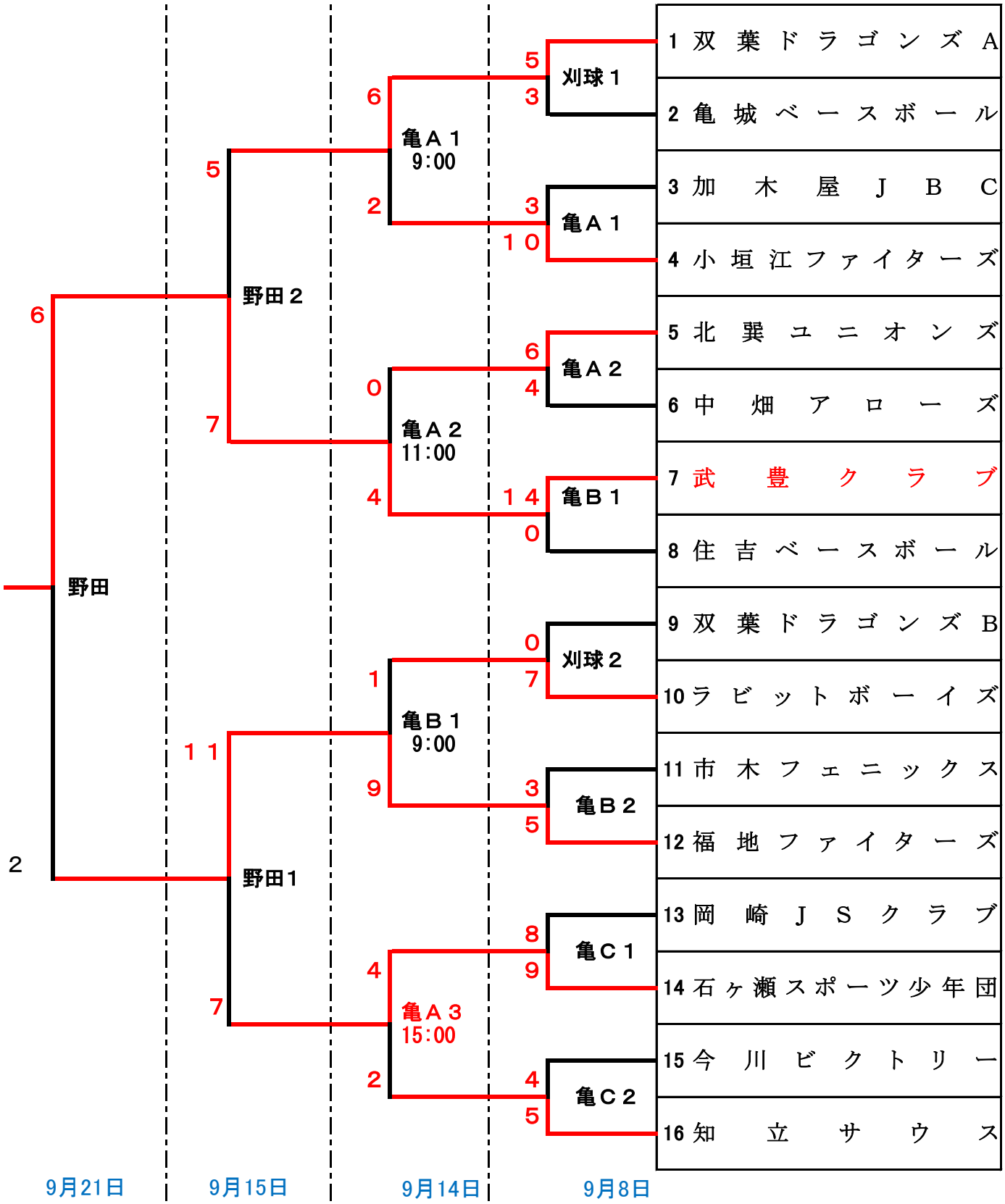
刈球：刈谷球場
亀　：亀城公園グラウンド
野田：野田グラウンド