石田退三杯争奪令和７年刈谷市選手権大会

刈球：刈谷球場

亀城：亀城公園グラウンド

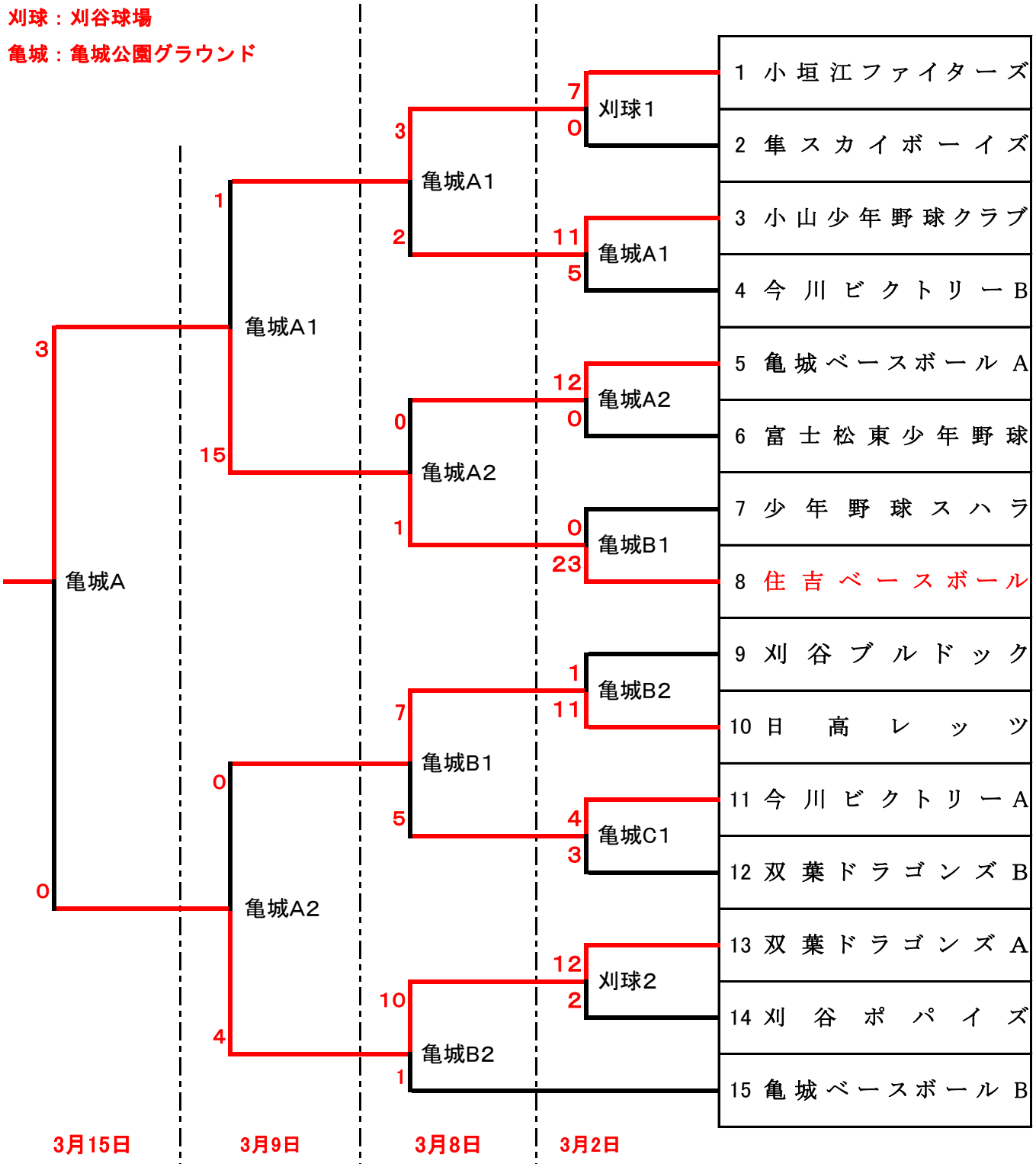

※　初日の第一試合開始　13時　　第二試合：14時半

※　他の第一試合開始は9時です

開会宣言　日高レッツ

選手宣誓　少年野球スハラ

グラウンド担当理事

3月2日	3月8日	3月9日	3月15日
刈球－長村理事	亀Ａ－高須・深谷理事	亀Ａ－杉浦理事	全理事
亀Ａ－石元理事	亀Ｂ－盛田理事	林理事	
亀Ｂ－村下理事			
亀Ｃ－杉浦理事			